注1:給水圧力は50KPa～300KPaの範囲でご使用下さい。
注2:給水接続口は、左又は右に組み替え出来るようになっています。
注3:給水・給湯配管は熱くなりますので、塩ビ管等の配管を
避けて耐熱性のものをご使用して下さい。
注4:オーバーフロー管の接続配管は必ず下り配管にして下さい。
注5:オーバーフロー管の接続は取り外しのできるユニオン等で
おこなって下さい。

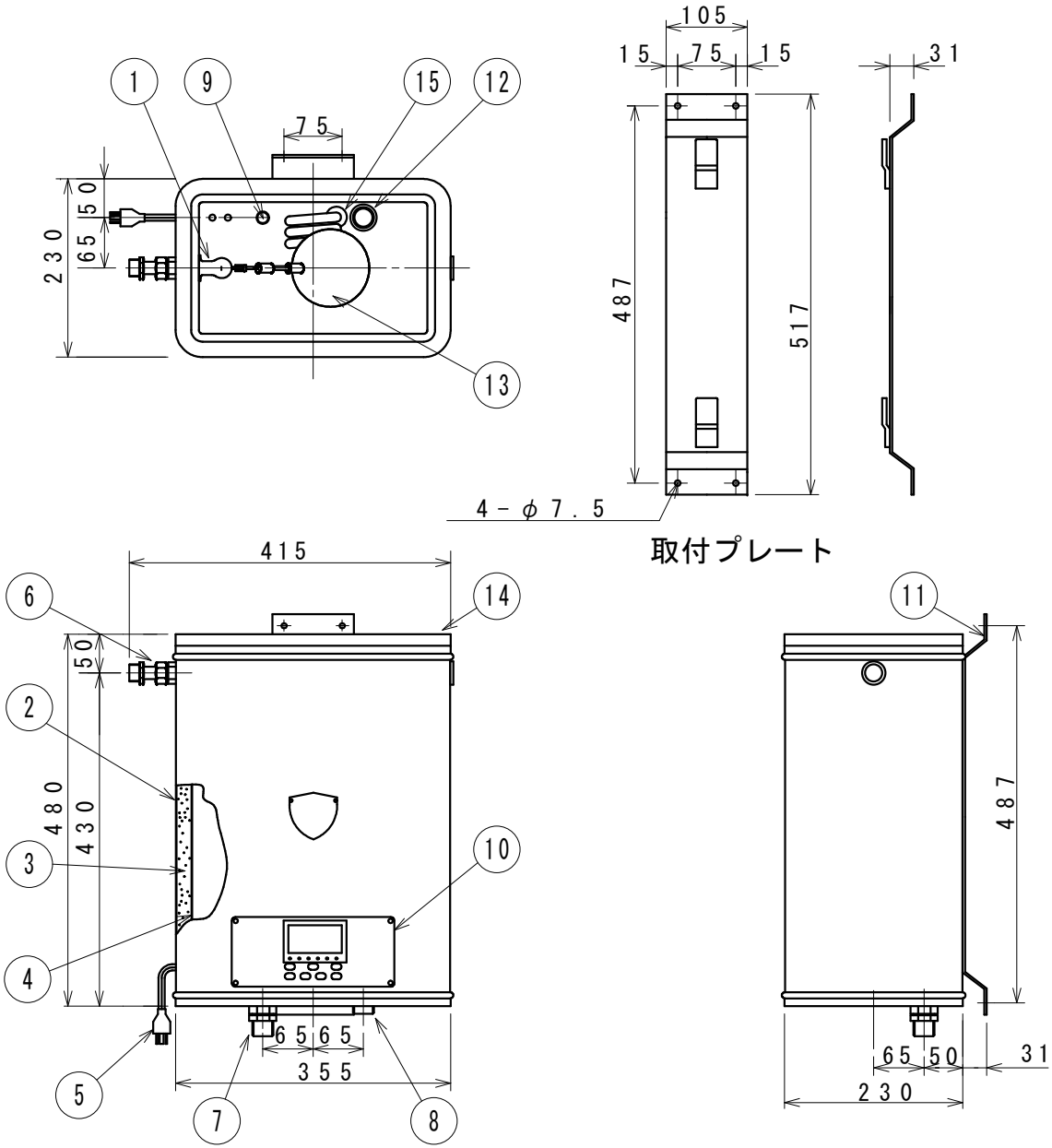

番号	名称	備考
15	ヒーター	SUS-316L
14	ふた	
13	フロート	SUS-316
12	オーバーフロー管	SUS-316
11	取付プレート	SS-400
10	操作部	マイコン制御
9	給湯立ち上げパイプ	SUS-316
8	オーバーフロー管兼排水口	G3/4　オネジ
7	熱湯給湯口	G1/2
6	給水口	R1/2
5	電源コード	標準 0.65m
4	内胴	SUS-316
3	保温材	グラスウール24K 25mm
2	外胴	SUS-430
1	ボールタップ本体	CAC406

TITLE 電気湯沸器

HDEN－12（壁掛型）

貯湯量	10リットル	給水接続	R1/2
消費電力	単相100V 1.5kW	給湯接続	G1/2
本体重量	8.0kg		

差込プラグ 125V15A

APROVED	CHECKED	DRAWING	DATE
	N. SUZUKI	K.Y	2013 9.18

ANGLEFORM 3角法　SCALE

図番 F1Y-3020

細山熱器株式会社