注意事項：排出管18の排水管への接続は順勾配にしてください。
給水圧力は、750kPa以下にしてください。
膨張水排出装置（TR-2）付の場合、現場の仕様に合わせて付属品を
選択できます。別紙「膨張水排出装置用付属部品図」より選択して下さい。

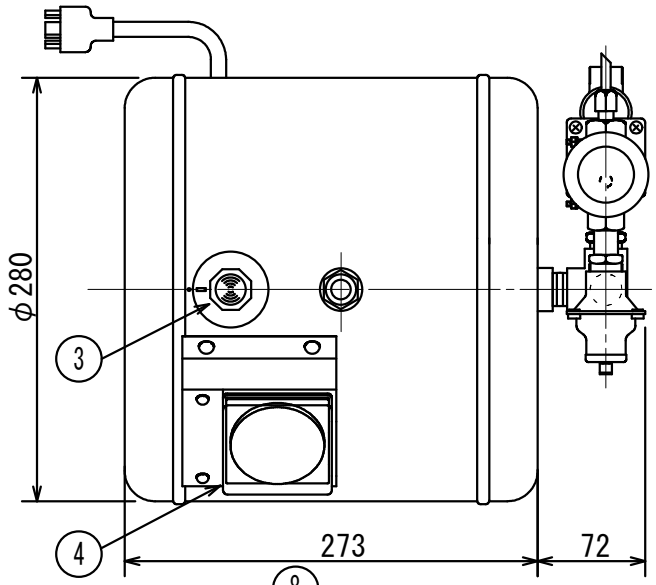

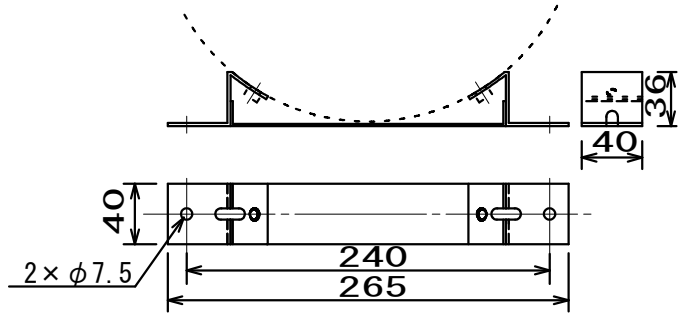

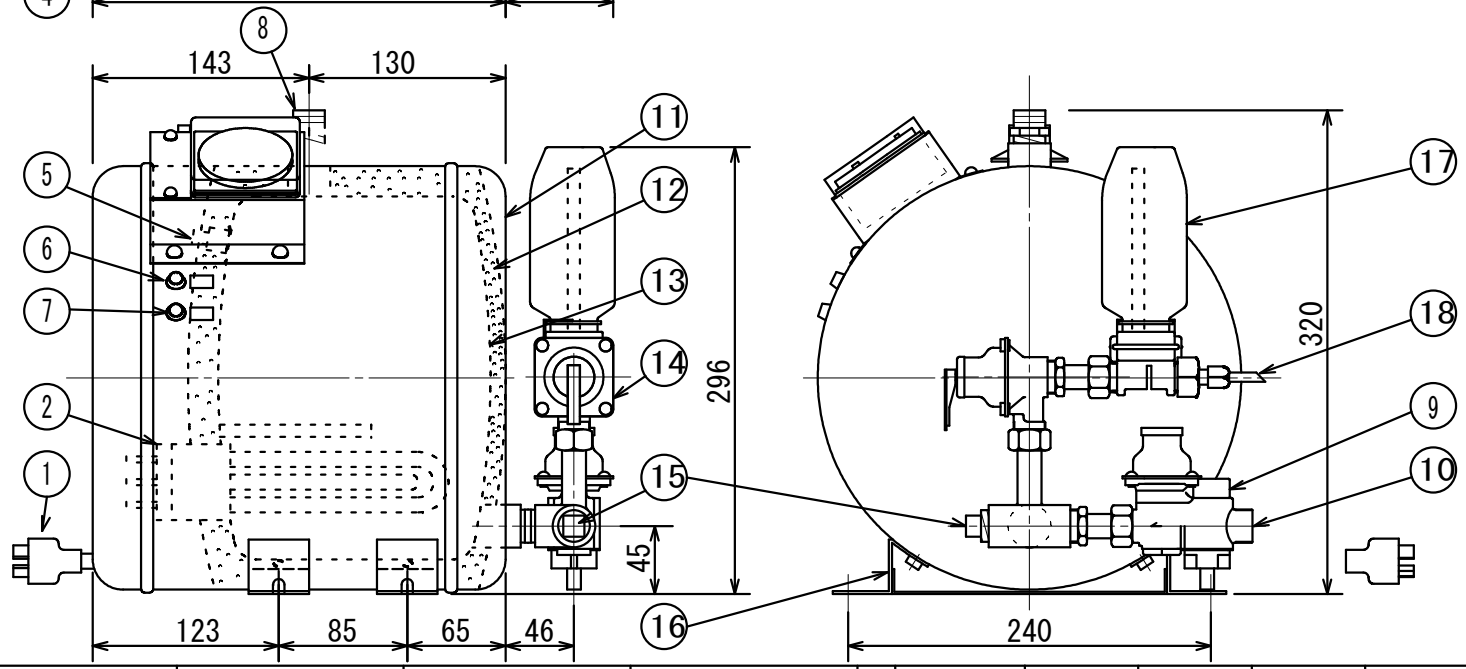

番号	名称	備考
18	排出管	銅管φ6-600L
17	膨張水排出装置	TR-2
16	取付足	
15	出水口	プラグ止め
14	安全弁	設定圧力95kPa
13	内胴	SUS-316 1.0t
12	保温材	グラスウール
11	外板	SUS-304
10	給水口	G1/2
9	減圧弁	設定圧力80kPa
8	給湯口	G1/2
7	作動ランプ	緑色
6	電源ランプ	赤色
5	過昇温度防止器	温度ヒューズ
4	タイマー	オプション
3	サーモスタット	30℃～75℃可変
2	ヒーター	SUS-316L
1	電源コード	標準1.5m

TITLE 小型電気温水器

HEL-5TR（膨張水排出装置付）

貯湯量	7.5リットル	タイマー	有・無
消費電力	単相200V1.1kW	給水接続	G 1 / 2
本体重量	8.5kg	給湯接続	G 1 / 2

差込プラグ 20A250V

APROVED	CHECKED	DRAWING	DATE
		N.0	2005 05.13

ANGLEFORM 3角法　SCALE

図番 F1Y-1177

TYPE：2003-01

細山熱器株式会社