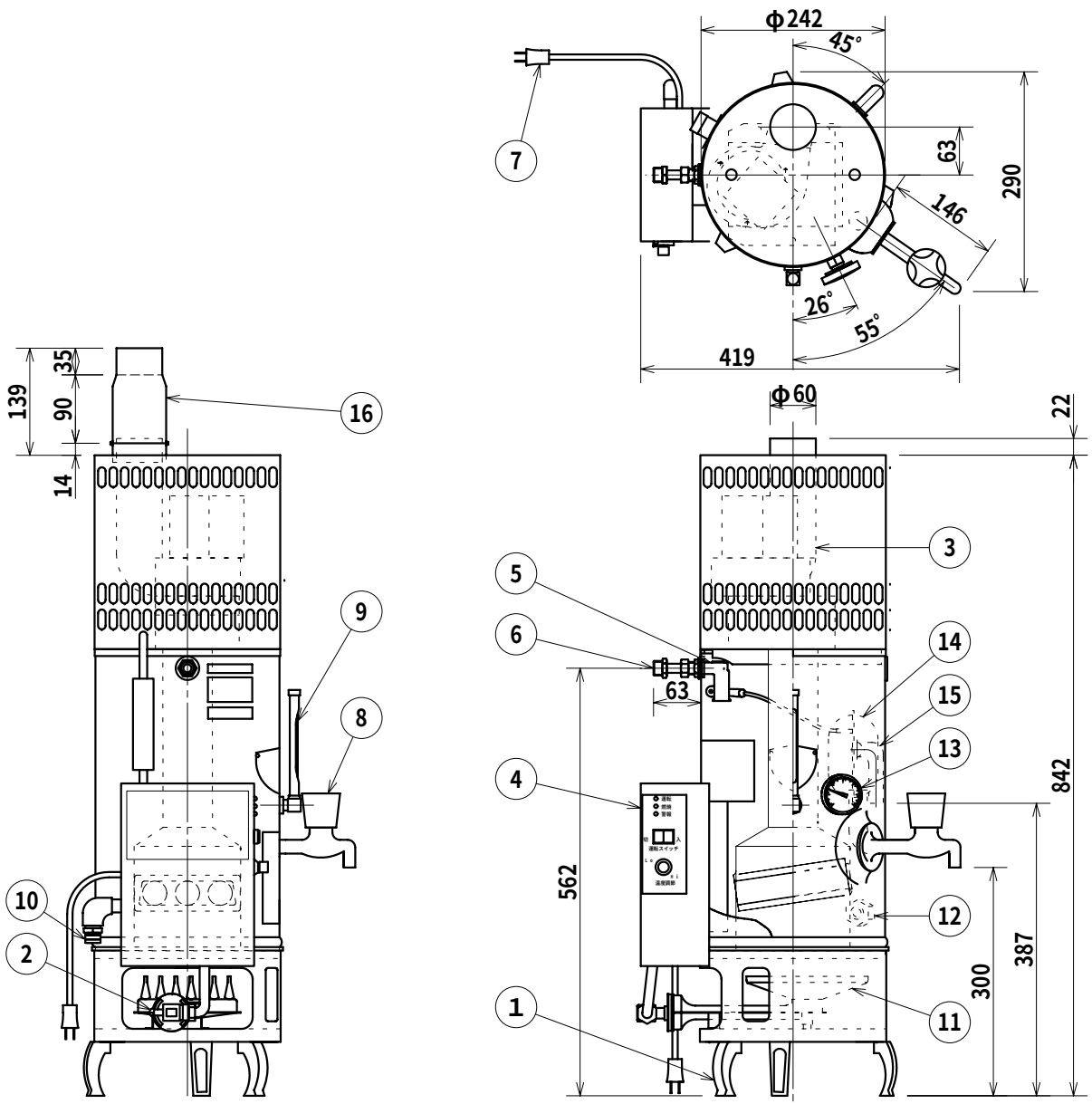

16	排気筒アダプター	
15	オーバフロー管	φ19.05
14	ボールタップ玉	
13	丸型温度計	
12	排水口	
11	メインバーナ	
10	ガス接続口	
9	水位計	
8	給湯栓	
7	電源コード	1.5m
6	給水金具	
5	ボールタップ元	
4	操作ボックス	
3	強制排気装置	
2	2次圧測定管	
1	台足	
番号	名称	備考

記号	改訂理由	改訂日	改訂者
①			
②			
③			
④			
⑤			

APROVED	CHECKED	DRAWING	DATE
	N.SUZUKI	T.Naruoka	2013 09.18

TITLE

ガス湯沸器　（置台型）

DFE-特号

ガス種　都市ガス (12A・13A)

ANGLEFORM　3角法

SCALE

図番　F1Y-3007

仕様書番号　DFE-特-13-1

細山熱器株式会社

仕様書

■名称

製品名	ガス貯蔵湯沸器　置台型	ガス種	都市ガス（12A・13A）用
型式名	DFE－特号	適用図番	F1Y-3007

■仕様

主な仕様	区分	ステンレス製	塗装色	ペールブルー色
	貯蔵量	9Ｌ	最高設定温度	94℃±4℃
	本体重量	13kg	安全装置	ﾌﾚｰﾑﾛｯﾄﾞ式
	本体材質	SUS-304	電気容量	AC100V 50W
	温度調節器	電子式		
能力	沸上時間	10 分 （春秋：水温 15℃）	消費熱量	6.3kW
接続	給水接続	R1/2	給水の型	（右・左）給水型
	ガス接続	R1/2 （強化ホース結び）	給湯栓	15A（胴長ｶﾗﾝ 1 ヶ） (位置：正面 55 °)
区分	ガス機器の給排気方式		FE 式	
給水使用範囲	給水圧力		0.3MPa 以下	

※仕様は予告なしに変更する場合があります。　（Ｌ：ﾘｯﾄﾙ）

■一般的な注意事項

番号	内容
1	湯沸器の給水の接続により、左給水型・右給水型の一方を選択できます。どちらかご指定して下さい。
2	湯沸器は、本体が転倒しないように固定金具等を利用してしっかり固定して下さい。
3	給水配管に金属フレキ管を接続される場合は、ﾊﾞｲﾌﾞﾚｰｼｮﾝ（震動）を起こし易いので配管はできるだけ短くして必ず、給水口の壁等に固定して下さい。

■ガスの給排気方式による注意事項

種類	番号	内容
FE 式	1	排気筒工事は、「特定機器設置工事監督者」の指示、監督のもとで必ず施工して下さい。
	2	排気筒を取付ける場合は排気筒ｱﾀﾞﾌﾟﾀｰを必ず使用して下さい。
	3	排気筒の最長距離を 7m3 曲以内として下さい。また排気筒横引部の勾配は先下りにして凝縮水が外に出るように設置して下さい。
	4	排気筒は屈曲をなるべく少なくしてその先端は、屋外に出して排気トップを取付けて下さい。

■そのほかの注意事項

番号	内容
1	
2	

番号	改訂理由	改訂日	改訂者	承認印	作成印	作成日
1				鈴木	成岡	2013 年 09 月 26 日
2						版名
3						DFE-特-13-1

細山熱器株式会社

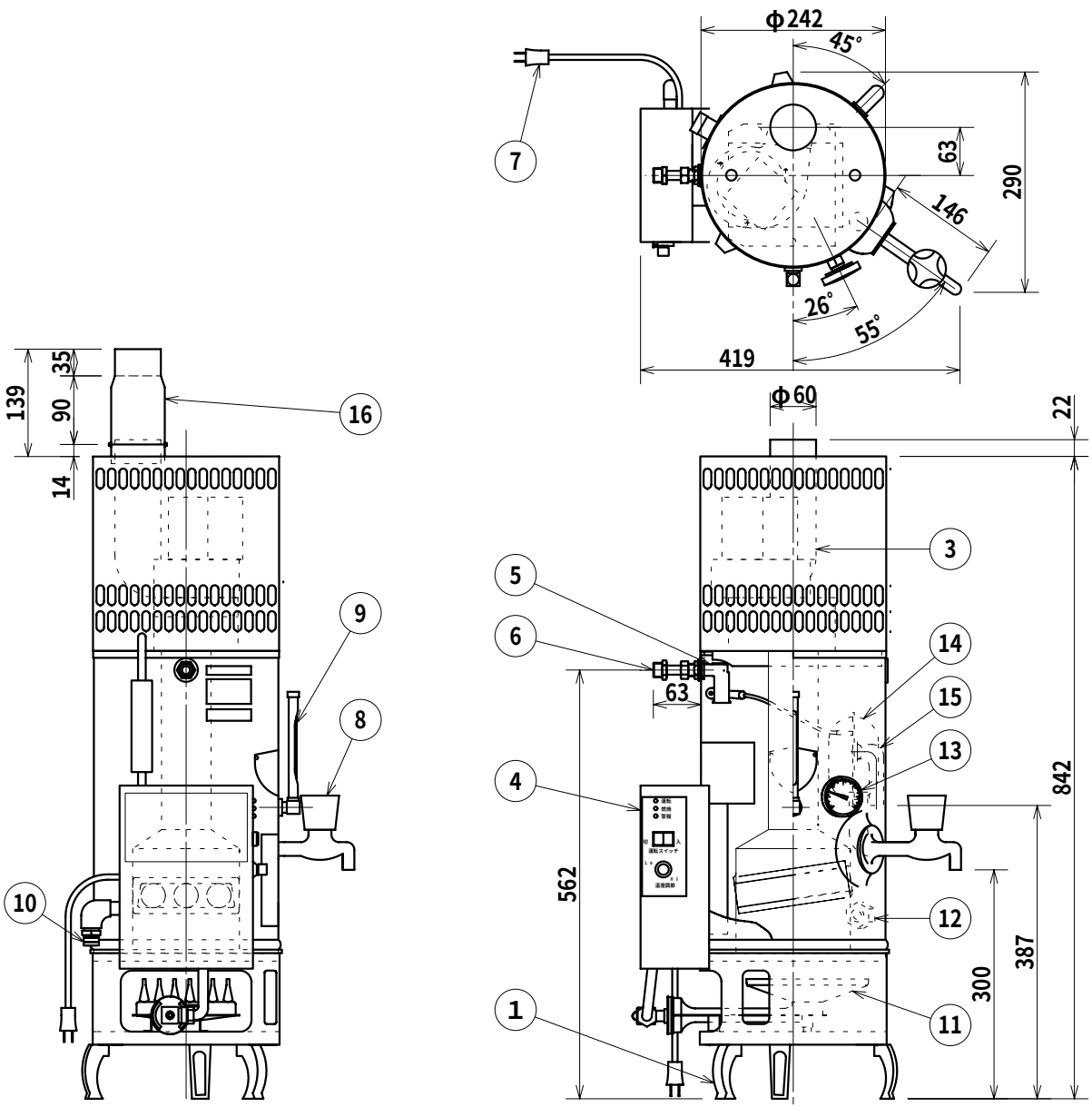

番号	名称	備考
16	排気筒アダプター	
15	オーバフロー管	φ19.05
14	ボールタップ玉	
13	丸型温度計	
12	排水口	
11	メインバーナ	
10	ガス接続口	
9	水位計	
8	給湯栓	
7	電源コード	1.5m
6	給水金具	
5	ボールタップ元	
4	操作ボックス	
3	強制排気装置	
2		
1	台足	

記号	改訂理由	改訂日	改訂者
①			
②			
③			
④			
⑤			

APROVED	CHECKED	DRAWING	DATE
	N.SUZUKI	T.Naruoka	2013 09.18

TITLE

ガス湯沸器　（置台型）

DFE-特号

ガス種　プロパンガス (LPG)

ANGLEFORM　3角法

SCALE

図番　F1Y-3008

仕様書番号　DFE-特-LP-1

細山熱器株式会社

仕様書

■名称

製品名	ガス貯蔵湯沸器　置台型	ガス種	ﾌﾟﾛﾊﾟﾝｶﾞｽ（LPG）用
型式名	DFE－特号	適用図番	F1Y-3008

■仕様

主な仕様	区分	ステンレス製	塗装色	ペールブルー色
	貯蔵量	9Ｌ	最高設定温度	94℃±4℃
	本体重量	13kg	安全装置	ﾌﾚｰﾑﾛｯﾄﾞ式
	本体材質	SUS-304	電気容量	AC100V 50W
	温度調節器	電子式		
能力	沸上時間	11 分 （春秋：水温 15℃）	消費熱量	5.9kW
接続	給水接続	R1/2	給水の型	（右・左）給水型
	ガス接続	R1/2 （強化ホース結び）	給湯栓	15A（胴長ｶﾗﾝ 1 ヶ） (位置：正面 55 °)
区分	ガス機器の給排気方式		FE 式	
給水使用範囲	給水圧力		0.3MPa 以下	

※仕様は予告なしに変更する場合があります。　（Ｌ：ﾘｯﾄﾙ）

■一般的な注意事項

番号	内容
1	湯沸器の給水の接続により、左給水型・右給水型の一方を選択できます。どちらかご指定して下さい。
2	湯沸器は、本体が転倒しないように固定金具等を利用してしっかり固定して下さい。
3	給水配管に金属フレキ管を接続される場合は、ﾊﾞｲﾌﾞﾚｰｼｮﾝ（震動）を起こし易いので配管はできるだけ短くして必ず、給水口の壁等に固定して下さい。

■ガスの給排気方式による注意事項

種類	番号	内容
FE 式	1	排気筒工事は、「特定機器設置工事監督者」の指示、監督のもとで必ず施工して下さい。
	2	排気筒を取付ける場合は排気筒ｱﾀﾞﾌﾟﾀｰを必ず使用して下さい。
	3	排気筒の最長距離を 7m3 曲以内として下さい。また排気筒横引部の勾配は先下りにして凝縮水が外に出るように設置して下さい。
	4	排気筒は屈曲をなるべく少なくしてその先端は、屋外に出して排気トップを取付けて下さい。

■そのほかの注意事項

番号	内容
1	
2	

番号	改訂理由	改訂日	改訂者	承認印	作成印	作成日
1				鈴木	成岡	2013 年 09 月 26 日
2						版名
3						DFE-特-LP-1

細山熱器株式会社

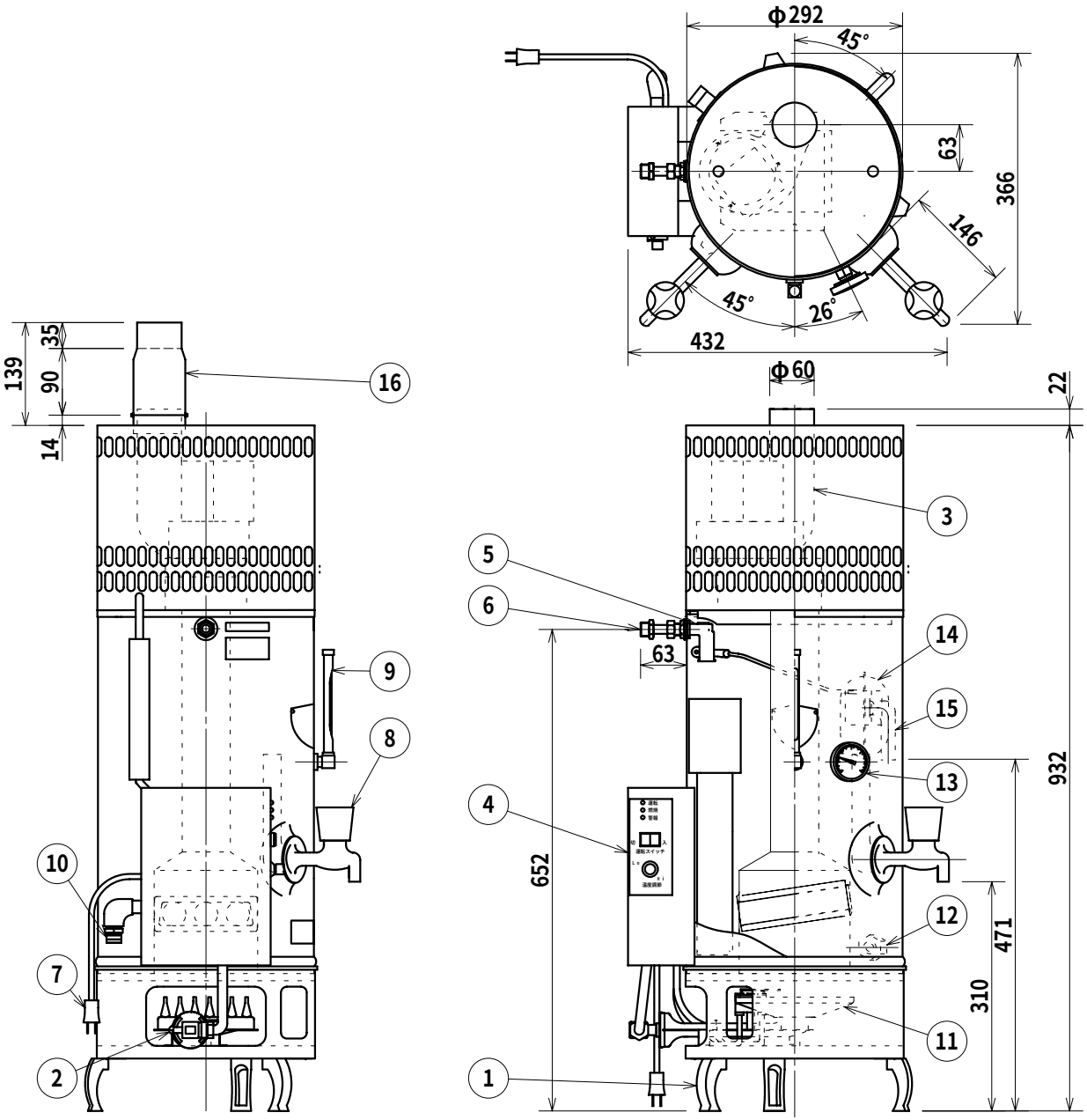

16	排気筒アダプター	
15	オーバフロー管	φ19.05
14	ボールタップ玉	
13	丸型温度計	
12	排水口	
11	メインバーナ	
10	ガス接続口	
9	水位計	
8	給湯栓	
7	電源コード	1.5m
6	給水金具	
5	ボールタップ元	
4	操作ボックス	
3	強制排気装置	
2	2次圧測定管	
1	台足	
番号	名称	備考

記号	改訂理由	改訂日	改訂者
①			
②			
③			
④			
⑤			

APROVED	CHECKED	DRAWING	DATE
	N.SUZUKI	T.Naruoka	2013 09.18

TITLE

ガス湯沸器　（置台型）

DFE-1号

ガス種　都市ガス (12A・13A)

ANGLEFORM　3角法

SCALE

図番　F1Y-3009

仕様書番号 DFE-1-13-1

細山熱器株式会社

仕様書

■名称

製品名	ガス貯蔵湯沸器　置台型	ガス種	都市ガス（12A・13A）用
型式名	DFE－1 号	適用図番	F1Y-3009

■仕様

主な仕様	区分	ステンレス製	塗装色	ペールブルー色
	貯蔵量	19Ｌ	最高設定温度	94℃±4℃
	本体重量	16kg	安全装置	ﾌﾚｰﾑﾛｯﾄﾞ式
	本体材質	SUS-304	電気容量	AC100V 50W
	温度調節器	電子式		
能力	沸上時間	20 分 （春秋：水温 15℃）	消費熱量	6.9kW
接続	給水接続	R1/2	給水の型	（右・左）給水型
	ガス接続	R1/2 （強化ホース結び）	給湯栓	15A（胴長ｶﾗﾝ 2 ヶ） (位置：正面 45 °)
区分	ガス機器の給排気方式		開放式	
給水使用範囲	給水圧力		0.3MPa 以下	

※仕様は予告なしに変更する場合があります。　（Ｌ：ﾘｯﾄﾙ）

■一般的な注意事項

番号	内容
1	湯沸器の給水の接続により、左給水型・右給水型の一方を選択できます。どちらかご指定して下さい。
2	湯沸器は、本体が転倒しないように固定金具等を利用してしっかり固定して下さい。
3	給水配管に金属フレキ管を接続される場合は、ﾊﾞｲﾌﾞﾚｰｼｮﾝ（震動）を起こし易いので配管はできるだけ短くして必ず、給水口の壁等に固定して下さい。

■ガスの給排気方式による注意事項

種類	番号	内容
FE 式	1	排気筒工事は、「特定機器設置工事監督者」の指示、監督のもとで必ず施工して下さい。
	2	排気筒を取付ける場合は排気筒ｱﾀﾞﾌﾟﾀｰを必ず使用して下さい。
	3	排気筒の最長距離を 7m3 曲以内として下さい。また排気筒横引部の勾配は先下りにして凝縮水が外に出るように設置して下さい。
	4	排気筒は屈曲をなるべく少なくしてその先端は、屋外に出して排気トップを取付けて下さい。

■そのほかの注意事項

番号	内容
1	
2	

番号	改訂理由	改訂日	改訂者	承認印	作成印	作成日
1				鈴木	成岡	2013 年 09 月 26 日
2						版名
3						DFE-1-13-1

細山熱器株式会社

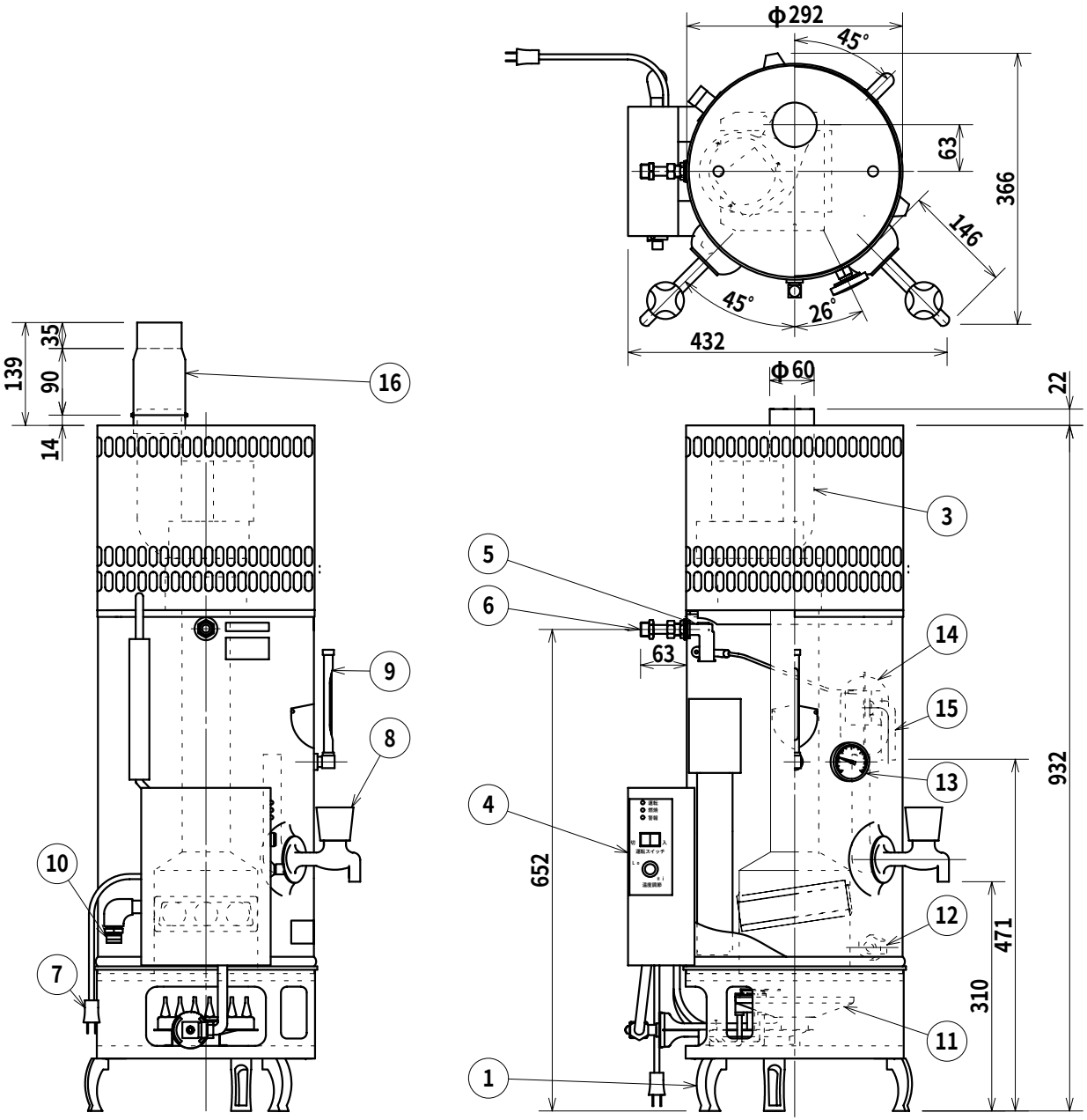

16	排気筒アダプター	
15	オーバフロー管	φ19.05
14	ボールタップ玉	
13	丸型温度計	
12	排水口	
11	メインバーナ	
10	ガス接続口	
9	水位計	
8	給湯栓	
7	電源コード	1.5m
6	給水金具	
5	ボールタップ元	
4	操作ボックス	
3	強制排気装置	
2		
1	台足	
番号	名称	備考

記号	改訂理由	改訂日	改訂者
①			
②			
③			
④			
⑤			

APROVED	CHECKED	DRAWING	DATE
	N.SUZUKI	T.Naruoka	2013 09.18

TITLE

ガス湯沸器　（置台型）

DFE-1号

ガス種　プロパンガス (LPG)

ANGLEFORM　3角法

SCALE

図番　F1Y-3010

仕様書番号　DFE-1-LP-1

細山熱器株式会社

仕様書

■名称

製品名	ガス貯蔵湯沸器　置台型	ガス種	ﾌﾟﾛﾊﾟﾝｶﾞｽ（LPG）用
型式名	DFE－1 号	適用図番	F1Y-3010

■仕様

主な仕様	区分	ステンレス製	塗装色	ペールブルー色
	貯蔵量	19Ｌ	最高設定温度	94℃±4℃
	本体重量	16kg	安全装置	ﾌﾚｰﾑﾛｯﾄﾞ式
	本体材質	SUS-304	電気容量	AC100V 50W
	温度調節器	電子式		
能力	沸上時間	20 分 （春秋：水温 15℃）	消費熱量	6.9kW
接続	給水接続	R1/2	給水の型	（右・左）給水型
	ガス接続	R1/2 （強化ホース結び）	給湯栓	15A（胴長ｶﾗﾝ 2 ヶ） (位置：正面 45 °)
区分	ガス機器の給排気方式		開放式	
給水使用範囲	給水圧力		0.3MPa 以下	

※仕様は予告なしに変更する場合があります。　（Ｌ：ﾘｯﾄﾙ）

■一般的な注意事項

番号	内容
1	湯沸器の給水の接続により、左給水型・右給水型の一方を選択できます。どちらかご指定して下さい。
2	湯沸器は、本体が転倒しないように固定金具等を利用してしっかり固定して下さい。
3	給水配管に金属フレキ管を接続される場合は、ﾊﾞｲﾌﾞﾚｰｼｮﾝ（震動）を起こし易いので配管はできるだけ短くして必ず、給水口の壁等に固定して下さい。

■ガスの給排気方式による注意事項

種類	番号	内容
FE 式	1	排気筒工事は、「特定機器設置工事監督者」の指示、監督のもとで必ず施工して下さい。
	2	排気筒を取付ける場合は排気筒ｱﾀﾞﾌﾟﾀｰを必ず使用して下さい。
	3	排気筒の最長距離を 7m3 曲以内として下さい。また排気筒横引部の勾配は先下りにして凝縮水が外に出るように設置して下さい。
	4	排気筒は屈曲をなるべく少なくしてその先端は、屋外に出して排気トップを取付けて下さい。

■そのほかの注意事項

番号	内容
1	
2	

番号	改訂理由	改訂日	改訂者	承認印	作成印	作成日
1				鈴木	成岡	2013 年 09 月 26 日
2						版名
3						DFE-1-LP-1

細山熱器株式会社

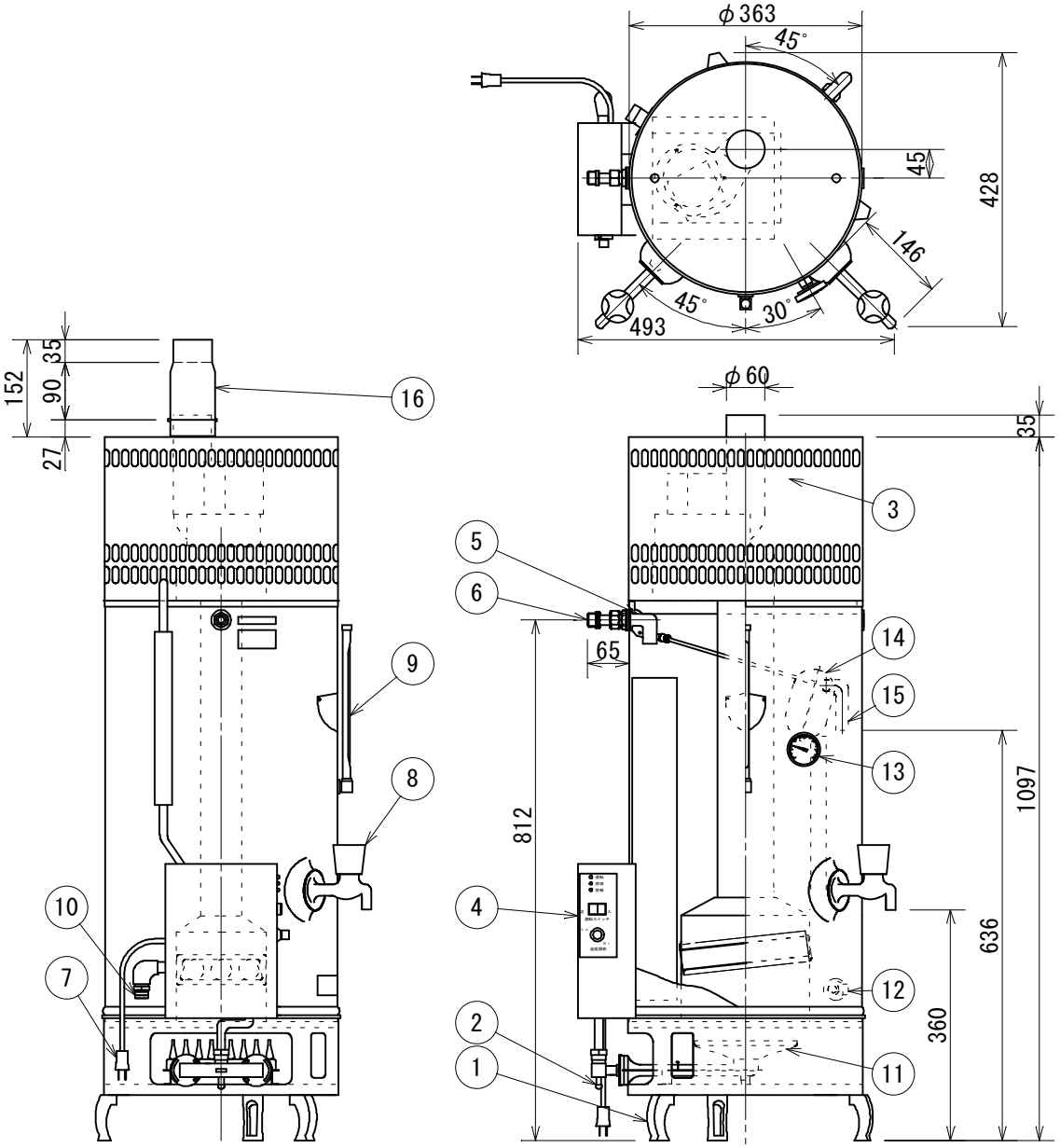

16	排気筒アダプター	
15	オーバブロー管	φ19.05
14	ボールタップ玉	
13	丸型温度計	
12	排水口	
11	メインバーナ	
10	ガス接続口	
9	水位計	
8	給湯栓	
7	電源コード	1.5m
6	給水金具	
5	ボールタップ元	
4	操作ボックス	
3	強制排気装置	
2	2次圧測定管	
1	台足	
番号	名称	備考

記号	改訂理由	改訂日	改訂者
①			
②			
③			
④			
⑤			

APROVED	CHECKED	DRAWING	DATE
	N.SUZUKI	T.Naruoka	2013 09.18

TITLE

ガス湯沸器　（置台型）

DFE-2号

ガス種　都市ガス (12A・13A)

ANGLEFORM　3角法

SCALE

図番 F1Y-3011

仕様書番号 DFE-2-13-1

細山熱器株式会社

仕様書

■名称

製品名	ガス貯蔵湯沸器　置台型	ガス種	都市ガス（12A・13A）用
型式名	DFE－2 号	適用図番	F1Y-3011

■仕様

主な仕様	区分	ステンレス製	塗装色	ペールブルー色
	貯蔵量	41 L	最高設定温度	94℃±4℃
	本体重量	21kg	安全装置	ﾌﾚｰﾑﾛｯﾄﾞ式
	本体材質	SUS-304	電気容量	AC100V 50W
	温度調節器	電子式		
能力	沸上時間	25 分 （春秋：水温 15℃）	消費熱量	12.3kW
接続	給水接続	R1/2	給水の型	（右・左）給水型
	ガス接続	R1/2 （強化ホース結び）	給湯栓	15A（胴長ｶﾗﾝ 2 ヶ） (位置：正面 45 °)
区分	ガス機器の給排気方式		FE 式	
給水使用範囲	給水圧力		0.3MPa 以下	

※仕様は予告なしに変更する場合があります。　（L：ﾘｯﾄﾙ）

■一般的な注意事項

番号	内容
1	湯沸器の給水の接続により、左給水型・右給水型の一方を選択できます。どちらかご指定して下さい。
2	湯沸器は、本体が転倒しないように固定金具等を利用してしっかり固定して下さい。
3	給水配管に金属フレキ管を接続される場合は、ﾊﾞｲﾌﾞﾚｰｼｮﾝ（震動）を起こし易いので配管はできるだけ短くして必ず、給水口の壁等に固定して下さい。

■ガスの給排気方式による注意事項

種類	番号	内容
FE 式	1	排気筒工事は、「特定機器設置工事監督者」の指示、監督のもとで必ず施工して下さい。
	2	排気筒を取付ける場合は排気筒ｱﾀﾞﾌﾟﾀｰを必ず使用して下さい。
	3	排気筒の最長距離を 7m3 曲以内として下さい。また排気筒横引部の勾配は先下りにして凝縮水が外に出るように設置して下さい。
	4	排気筒は屈曲をなるべく少なくしてその先端は、屋外に出して排気トップを取付けて下さい。

■そのほかの注意事項

番号	内容
1	
2	

番号	改訂理由	改訂日	改訂者	承認印	作成印	作成日
1				鈴木	成岡	2013 年 09 月 26 日
2						版名
3						DFE-2-13-1

細山熱器株式会社

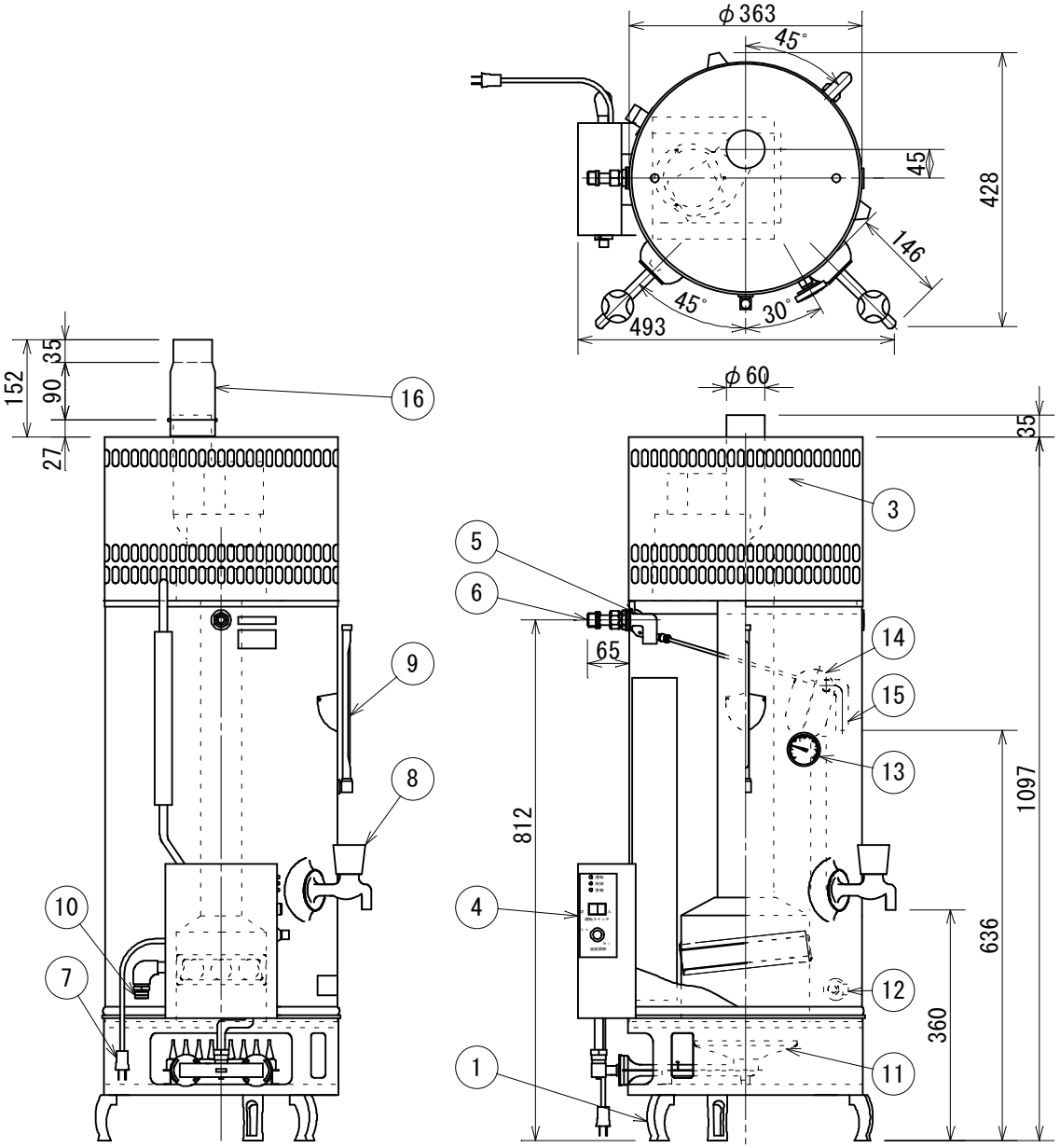

16	排気筒アダプター	
15	オーバブロー管	φ19.05
14	ボールタップ玉	
13	丸型温度計	
12	排水口	
11	メインバーナ	
10	ガス接続口	
9	水位計	
8	給湯栓	
7	電源コード	1.5m
6	給水金具	
5	ボールタップ元	
4	操作ボックス	
3	強制排気装置	
2		
1	台足	
番号	名称	備考

記号	改訂理由	改訂日	改訂者
①			
②			
③			
④			
⑤			

APROVED	CHECKED	DRAWING	DATE
	N.SUZUKI	T.Naruoka	2013 09.18

TITLE

ガス湯沸器　（置台型）

DFE-2号

ガス種　プロパンガス (LPG)

ANGLEFORM　3角法

SCALE

図番 F1Y-3012

仕様書番号 DFE-2-LP-1

細山熱器株式会社

仕様書

■名称

製品名	ガス貯蔵湯沸器　置台型	ガス種	ﾌﾟﾛﾊﾟﾝｶﾞｽ（LPG）用
型式名	DFE－2 号	適用図番	F1Y-3012

■仕様

主な仕様	区分	ステンレス製	塗装色	ペールブルー色
	貯蔵量	41Ｌ	最高設定温度	94℃±4℃
	本体重量	21kg	安全装置	ﾌﾚｰﾑﾛｯﾄﾞ式
	本体材質	SUS-304	電気容量	AC100V 50W
	温度調節器	電子式		
能力	沸上時間	26 分 （春秋：水温 15℃）	消費熱量	11.8kW
接続	給水接続	R1/2	給水の型	（右・左）給水型
	ガス接続	R1/2 （強化ホース結び）	給湯栓	15A（胴長ｶﾗﾝ 2 ヶ） (位置：正面 45 °)
区分	ガス機器の給排気方式		FE 式	
給水使用範囲	給水圧力		0.3MPa 以下	

※仕様は予告なしに変更する場合があります。　（Ｌ：ﾘｯﾄﾙ）

■一般的な注意事項

番号	内容
1	湯沸器の給水の接続により、左給水型・右給水型の一方を選択できます。どちらかご指定して下さい。
2	湯沸器は、本体が転倒しないように固定金具等を利用してしっかり固定して下さい。
3	給水配管に金属フレキ管を接続される場合は、ﾊﾞｲﾌﾞﾚｰｼｮﾝ（震動）を起こし易いので配管はできるだけ短くして必ず、給水口の壁等に固定して下さい。

■ガスの給排気方式による注意事項

種類	番号	内容
FE 式	1	排気筒工事は、「特定機器設置工事監督者」の指示、監督のもとで必ず施工して下さい。
	2	排気筒を取付ける場合は排気筒ｱﾀﾞﾌﾟﾀｰを必ず使用して下さい。
	3	排気筒の最長距離を 7m3 曲以内として下さい。また排気筒横引部の勾配は先下りにして凝縮水が外に出るように設置して下さい。
	4	排気筒は屈曲をなるべく少なくしてその先端は、屋外に出して排気トップを取付けて下さい。

■そのほかの注意事項

番号	内容
1	
2	

番号	改訂理由	改訂日	改訂者	承認印	作成印	作成日
1				鈴木	成岡	2013 年 09 月 26 日
2						版名
3						DFE-2-LP-1

細山熱器株式会社

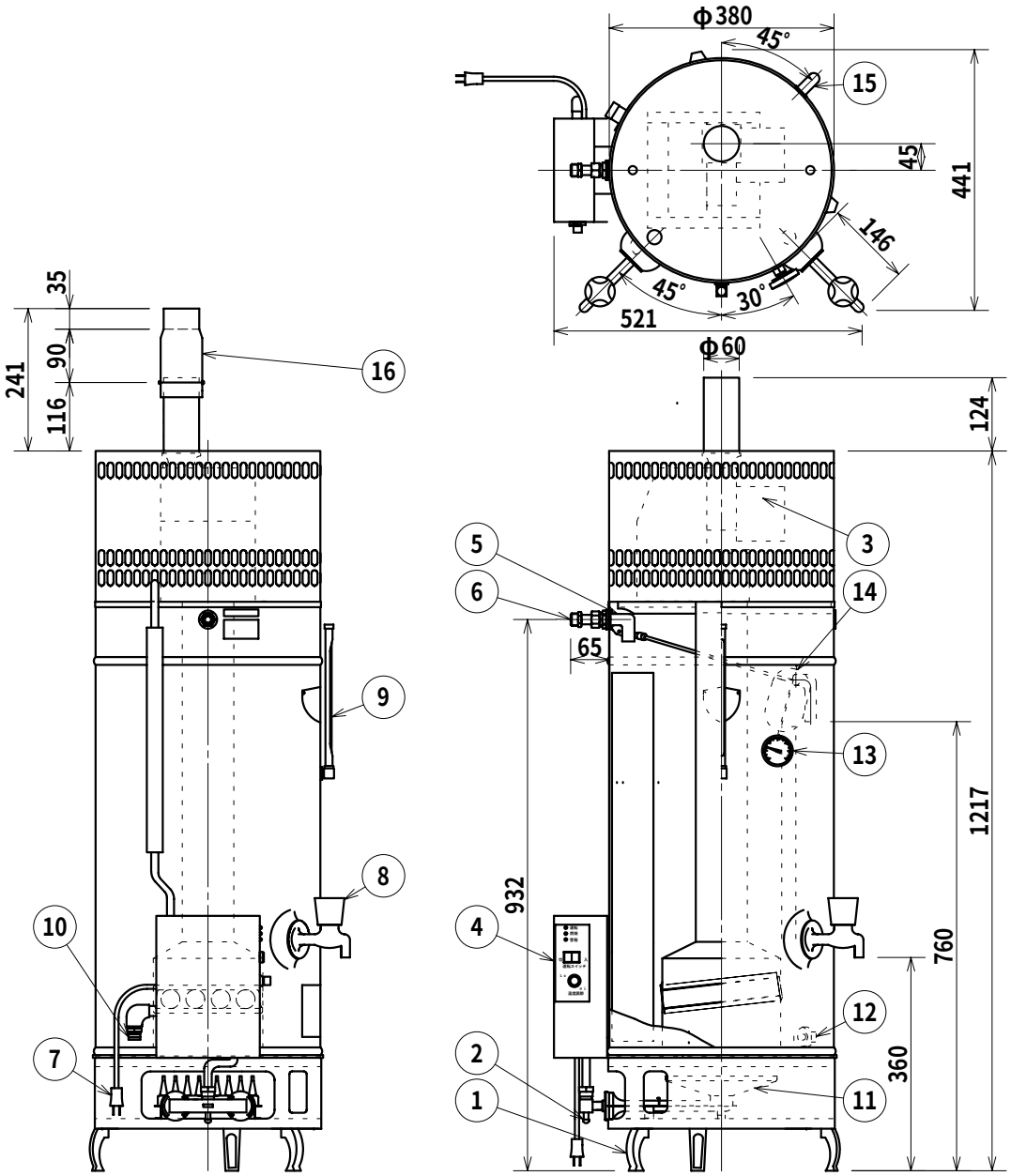

16	排気筒アダプター	
15	オーバフロー管	φ19.05
14	ボールタップ玉	
13	丸型温度計	
12	排水口	
11	メインバーナ	
10	ガス接続口	
9	水位計	
8	給湯栓	
7	電源コード	1.5m
6	給水金具	
5	ボールタップ元	
4	操作ボックス	
3	強制排気装置	
2	2次圧測定管	
1	台足	
番号	名称	備考

記号	改訂理由	改訂日	改訂者
①			
②			
③			
④			
⑤			

APROVED	CHECKED	DRAWING	DATE
	N.SUZUKI	T.Naruoka	2013 09.18

TITLE

ガス湯沸器　（置台型）

DFE-3号

ガス種　都市ガス (12A・13A)

ANGLEFORM　3角法

SCALE

図番　F1Y-3013

仕様書番号　DFE-3-13-1

細山熱器株式会社

仕様書

■名称

製品名	ガス貯蔵湯沸器　置台型	ガス種	都市ガス（12A・13A）用
型式名	DFE－3 号	適用図番	F1Y-3013

■仕様

主な仕様	区分	ステンレス製	塗装色	ペールブルー色
	貯蔵量	59Ｌ	最高設定温度	94℃±4℃
	本体重量	23kg	安全装置	ﾌﾚｰﾑﾛｯﾄﾞ式
	本体材質	SUS-304	電気容量	AC100V 50W
	温度調節器	電子式		
能力	沸上時間	31 分 （春秋：水温 15℃）	消費熱量	14.0kW
接続	給水接続	R1/2	給水の型	（右・左）給水型
	ガス接続	R1/2 （強化ホース結び）	給湯栓	15A（胴長ｶﾗﾝ 2 ヶ） (位置：正面 45 °)
区分	ガス機器の給排気方式		FE 式	
給水使用範囲	給水圧力		0.3MPa 以下	

※仕様は予告なしに変更する場合があります。　（Ｌ：ﾘｯﾄﾙ）

■一般的な注意事項

番号	内容
1	湯沸器の給水の接続により、左給水型・右給水型の一方を選択できます。どちらかご指定して下さい。
2	湯沸器は、本体が転倒しないように固定金具等を利用してしっかり固定して下さい。
3	給水配管に金属フレキ管を接続される場合は、ﾊﾞｲﾌﾞﾚｰｼｮﾝ（震動）を起こし易いので配管はできるだけ短くして必ず、給水口の壁等に固定して下さい。

■ガスの給排気方式による注意事項

種類	番号	内容
FE 式	1	排気筒工事は、「特定機器設置工事監督者」の指示、監督のもとで必ず施工して下さい。
	2	排気筒を取付ける場合は排気筒ｱﾀﾞﾌﾟﾀｰを必ず使用して下さい。
	3	排気筒の最長距離を 7m3 曲以内として下さい。また排気筒横引部の勾配は先下りにして凝縮水が外に出るように設置して下さい。
	4	排気筒は屈曲をなるべく少なくしてその先端は、屋外に出して排気トップを取付けて下さい。

■そのほかの注意事項

番号	内容
1	
2	

番号	改訂理由	改訂日	改訂者	承認印	作成印	作成日
1				鈴木	成岡	2013 年 09 月 26 日
2						版名
3						DFE-3-13-1

細山熱器株式会社

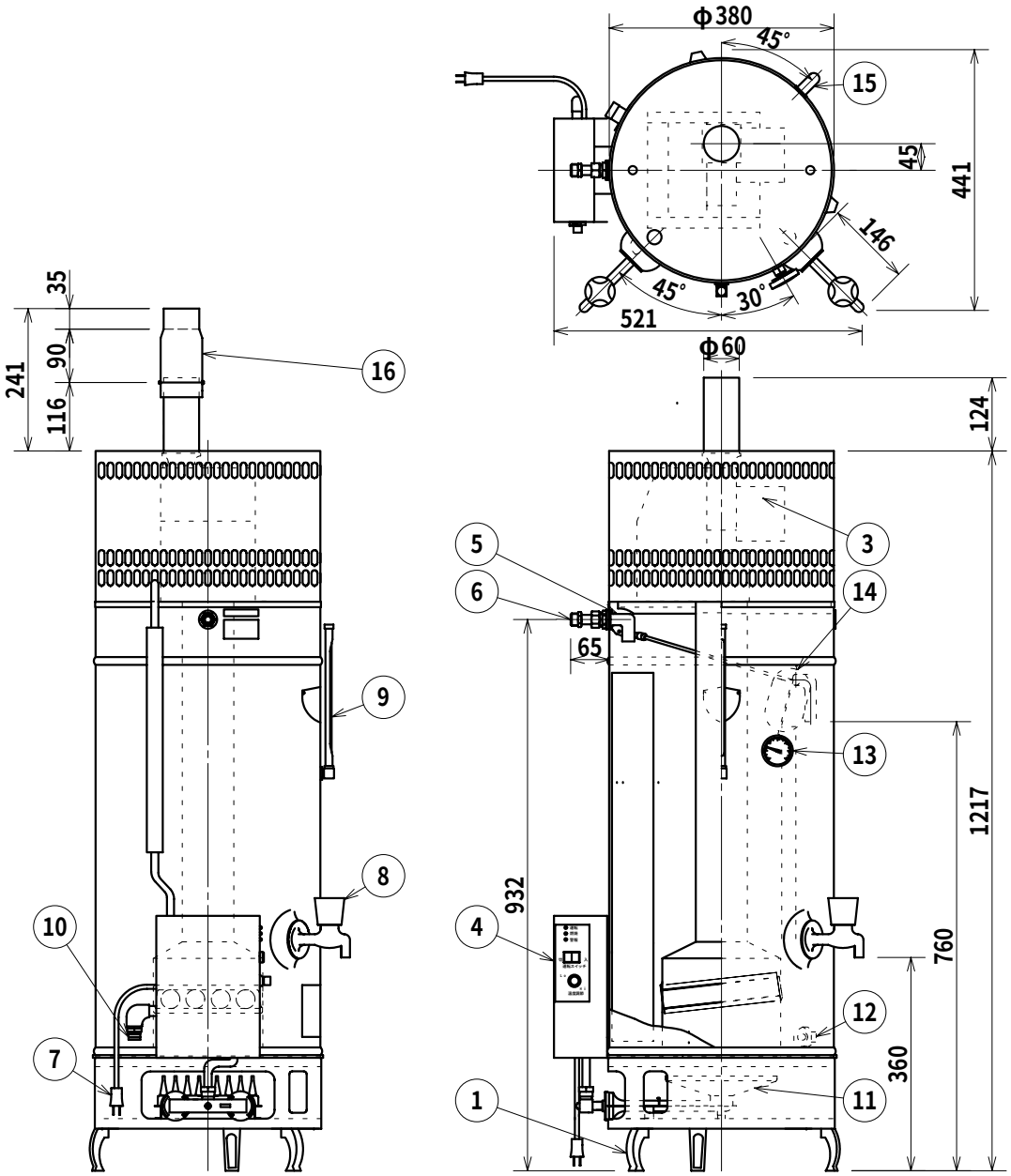

16	排気筒アダプター	
15	オーバフロー管	φ19.05
14	ボールタップ玉	
13	丸型温度計	
12	排水口	
11	メインバーナ	
10	ガス接続口	
9	水位計	
8	給湯栓	
7	電源コード	1.5m
6	給水金具	
5	ボールタップ元	
4	操作ボックス	
3	強制排気装置	
2		
1	台足	
番号	名称	備考

記号	改訂理由	改訂日	改訂者
①			
②			
③			
④			
⑤			

APROVED	CHECKED	DRAWING	DATE
	N.SUZUKI	T.Naruoka	2013 09.18

TITLE

ガス湯沸器　（置台型）

DFE-3号

ガス種　プロパンガス (LPG)

ANGLEFORM　3角法

SCALE

図番　F1Y-3014

仕様書番号　DFE-3-LP-1

細山熱器株式会社

仕様書

■名称

製品名	ガス貯蔵湯沸器　置台型	ガス種	ﾌﾟﾛﾊﾟﾝｶﾞｽ（LPG）用
型式名	DFE－3 号	適用図番	F1Y-3014

■仕様

主な仕様	区分	ステンレス製	塗装色	ペールブルー色
	貯蔵量	59Ｌ	最高設定温度	94℃±4℃
	本体重量	23kg	安全装置	ﾌﾚｰﾑﾛｯﾄﾞ式
	本体材質	SUS-304	電気容量	AC100V 50W
	温度調節器	電子式		
能力	沸上時間	31 分 （春秋：水温 15℃）	消費熱量	14.0kW
接続	給水接続	R1/2	給水の型	（右・左）給水型
	ガス接続	R1/2 （強化ホース結び）	給湯栓	15A（胴長ｶﾗﾝ 2 ヶ） (位置：正面 45 °)
区分	ガス機器の給排気方式		FE 式	
給水使用範囲	給水圧力		0.3MPa 以下	

※仕様は予告なしに変更する場合があります。　（Ｌ：ﾘｯﾄﾙ）

■一般的な注意事項

番号	内容
1	湯沸器の給水の接続により、左給水型・右給水型の一方を選択できます。どちらかご指定して下さい。
2	湯沸器は、本体が転倒しないように固定金具等を利用してしっかり固定して下さい。
3	給水配管に金属フレキ管を接続される場合は、ﾊﾞｲﾌﾞﾚｰｼｮﾝ（震動）を起こし易いので配管はできるだけ短くして必ず、給水口の壁等に固定して下さい。

■ガスの給排気方式による注意事項

種類	番号	内容
FE 式	1	排気筒工事は、「特定機器設置工事監督者」の指示、監督のもとで必ず施工して下さい。
	2	排気筒を取付ける場合は排気筒ｱﾀﾞﾌﾟﾀｰを必ず使用して下さい。
	3	排気筒の最長距離を 7m3 曲以内として下さい。また排気筒横引部の勾配は先下りにして凝縮水が外に出るように設置して下さい。
	4	排気筒は屈曲をなるべく少なくしてその先端は、屋外に出して排気トップを取付けて下さい。

■そのほかの注意事項

番号	内容
1	
2	

番号	改訂理由	改訂日	改訂者	承認印	作成印	作成日
1				鈴木	成岡	2013 年 09 月 26 日
2						版名
3						DFE-3-LP-1

細山熱器株式会社

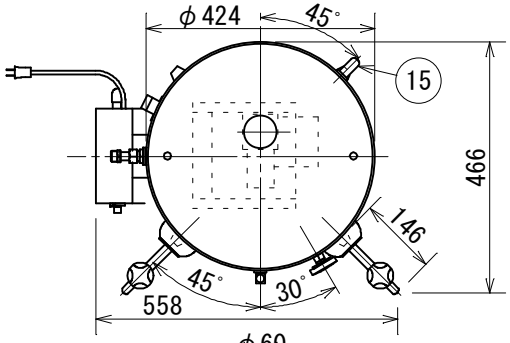

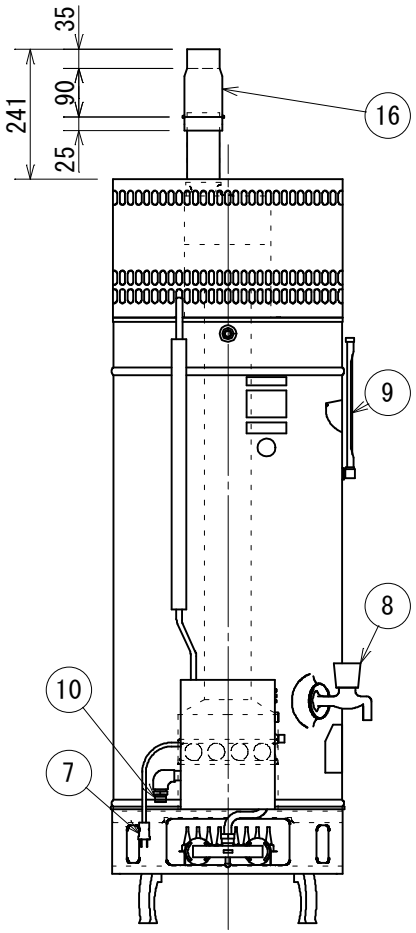

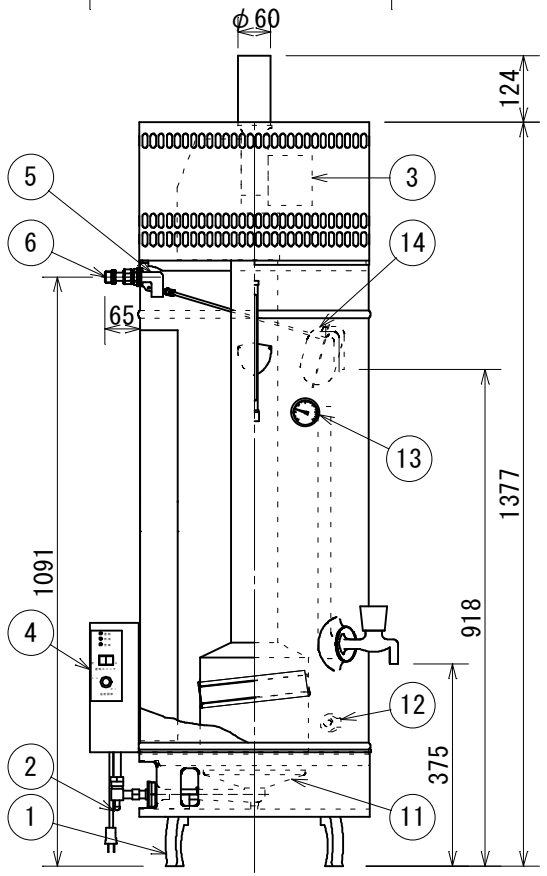

注1:給水接続口は右給水型、左給水型のどちらかをご指定して下さい。
バーナロ、操作ボックスはご注文時の給水接続口と同じ向きに
なります。オーバーフロー管は右側になります。

注2:給水接続口は、ボールタップ、水受管を左又は右に組み替え出来
るようになっています。

番号	名称	備考
16	排気筒アダプター	
15	オーバーフロー管	φ19.05
14	ボールタップ玉	
13	丸型温度計	
12	排水口	
11	メインバーナ	
10	ガス接続口	
9	水位計	
8	給湯栓	
7	電源コード	1.5m
6	給水金具	
5	ボールタップ元	
4	操作ボックス	
3	強制排気装置	
2	2次圧測定管	
1	台足	

記号	改訂理由	改訂日	改訂者
①			
②			
③			
④			
⑤			

APROVED	CHECKED	DRAWING	DATE
	N.SUZUKI	T.Naruoka	2016 06.01

TITLE
ガス湯沸器　（置台型）

DFE-5号

ガス種　都市ガス (12A・13A)

ANGLEFORM　3角法

SCALE

図番 F1Y-3729

仕様書番号 DFE-5-13-1

細山熱器株式会社

仕様書

■名称

製品名	ガス貯蔵湯沸器　置台型	ガス種	都市ガス（12A・13A）用
型式名	DFE－5 号	適用図番	F1Y-3015,F1Y-3729,F1Y-3730

■仕様

主な仕様	区分	ステンレス製	塗装色	ペールブルー色
	貯蔵量	95Ｌ	最高設定温度	94℃±4℃
	本体重量	33kg	安全装置	ﾌﾚｰﾑﾛｯﾄﾞ式
	本体材質	SUS-304	電気容量	AC100V 50W
	温度調節器	電子式		
能力	沸上時間	50 分 （春秋：水温 15℃）	消費熱量	14.0kW
接続	給水接続	R1/2	給水の型	（右・左）給水型
	ガス接続	R1/2 （強化ホース結び）	給湯栓	15A（胴長ｶﾗﾝ 2 ヶ） （位置：正面 45°）
区分	ガス機器の給排気方式		FE 式	
給水使用範囲	給水圧力		0.3MPa 以下	

※仕様は予告なしに変更する場合があります。　（Ｌ：ﾘｯﾄﾙ）

■一般的な注意事項

番号	内容
1	湯沸器の給水の接続により、左給水型・右給水型の一方を選択できます。どちらかご指定して下さい。
2	湯沸器は、本体が転倒しないように固定金具等を利用してしっかり固定して下さい。
3	給水配管に金属フレキ管を接続される場合は、ﾊﾞｲﾌﾞﾚｰｼｮﾝ（震動）を起こし易いので配管はできるだけ短くして必ず、給水口の壁等に固定して下さい。

■ガスの給排気方式による注意事項

種類	番号	内容
FE 式	1	排気筒工事は、「特定機器設置工事監督者」の指示、監督のもとで必ず施工して下さい。
	2	排気筒を取付ける場合は排気筒ｱﾀﾞﾌﾟﾀｰを必ず使用して下さい。
	3	排気筒の最長距離を 7m3 曲以内として下さい。また排気筒横引部の勾配は先下りにして凝縮水が外に出るように設置して下さい。
	4	排気筒は屈曲をなるべく少なくしてその先端は、屋外に出して排気トップを取付けて下さい。

■そのほかの注意事項

番号	内容
1	
2	

番号	改訂理由	改訂日	改訂者	承認印	作成印	作成日
1				鈴木	成岡	2013 年 09 月 26 日
2						版名
3						DFE-5-13-1

細山熱器株式会社

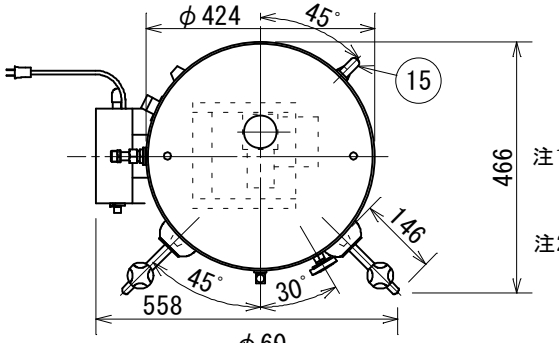

注1:給水接続口は右給水型、左給水型のどちらかをご指定して下さい。
バーナロ、操作ボックスはご注文時の給水接続口と同じ向きに
なります。オーバーフロー管は右側になります。

注2:給水接続口は、ボールタップ、水受管を左又は右に組み替え出来
るようになっています。

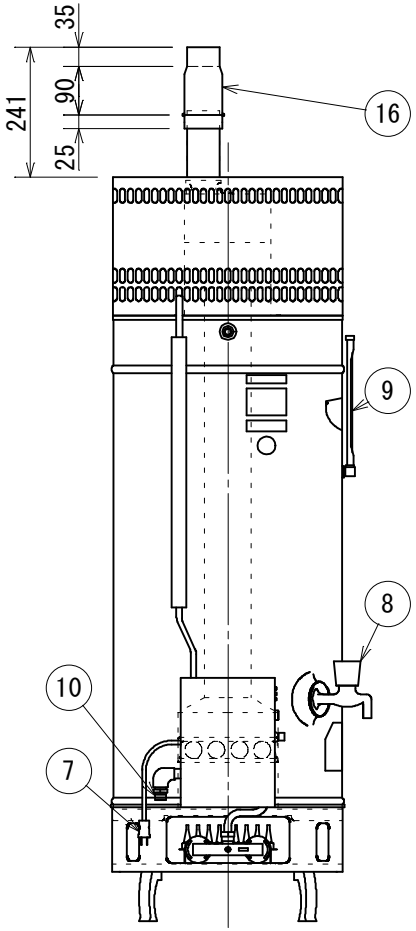

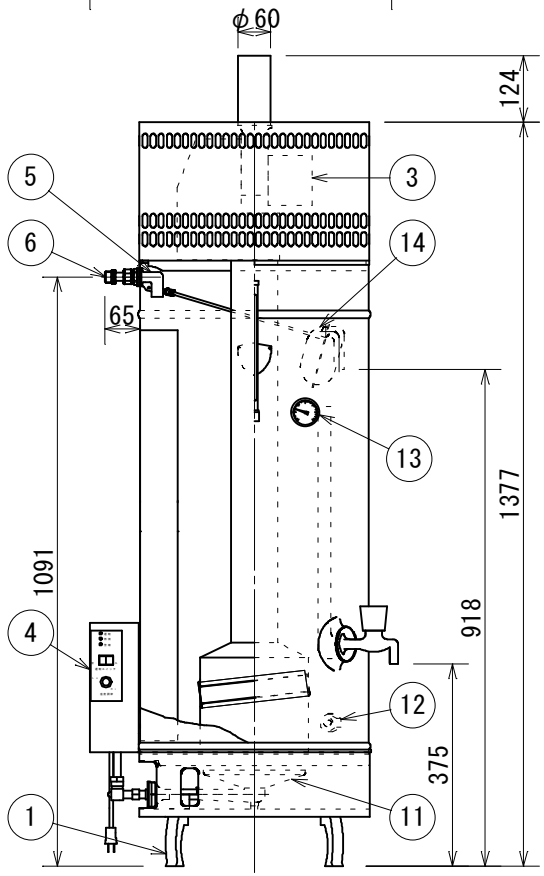

番号	名称	備考
16	排気筒アダプター	
15	オーバーフロー管	φ19.05
14	ボールタップ玉	
13	丸型温度計	
12	排水口	
11	メインバーナ	
10	ガス接続口	
9	水位計	
8	給湯栓	
7	電源コード	1.5m
6	給水金具	
5	ボールタップ元	
4	操作ボックス	
3	強制排気装置	
2		
1	台足	

記号	改訂理由	改訂日	改訂者
①			
②			
③			
④			
⑤			

APROVED	CHECKED	DRAWING	DATE
	N.SUZUKI	T.Naruoka	2016 06.01

TITLE

ガス湯沸器　（置台型）

DFE-5号

ガス種　プロパンガス (LPG)

ANGLEFORM　3角法

SCALE

図番 F1Y-3731

仕様書番号 DFE-5-LP-1

細山熱器株式会社

仕様書

■名称

製品名	ガス貯蔵湯沸器　置台型	ガス種	ﾌﾟﾛﾊﾟﾝｶﾞｽ（LPG）用
型式名	DFE－5 号	適用図番	F1Y-3016,F1Y-3263 F1Y-3731,F1Y-3732

■仕様

主な仕様	区分	ステンレス製	塗装色	ペールブルー色
	貯蔵量	95Ｌ	最高設定温度	94℃±4℃
	本体重量	33kg	安全装置	ﾌﾚｰﾑﾛｯﾄﾞ式
	本体材質	SUS-304	電気容量	AC100V 50W
	温度調節器	電子式		
能力	沸上時間	50 分 （春秋：水温 15℃）	消費熱量	14.0kW
接続	給水接続	R1/2	給水の型	（右・左）給水型
	ガス接続	R1/2 （強化ホース結び）	給湯栓	15A（胴長ｶﾗﾝ 2 ヶ） （位置：正面 45°）
区分	ガス機器の給排気方式		FE 式	
給水使用範囲	給水圧力		0.3MPa 以下	

※仕様は予告なしに変更する場合があります。　（Ｌ：ﾘｯﾄﾙ）

■一般的な注意事項

番号	内容
1	湯沸器の給水の接続により、左給水型・右給水型の一方を選択できます。どちらかご指定して下さい。
2	湯沸器は、本体が転倒しないように固定金具等を利用してしっかり固定して下さい。
3	給水配管に金属フレキ管を接続される場合は、ﾊﾞｲﾌﾞﾚｰｼｮﾝ（震動）を起こし易いので配管はできるだけ短くして必ず、給水口の壁等に固定して下さい。

■ガスの給排気方式による注意事項

種類	番号	内容
FE 式	1	排気筒工事は、「特定機器設置工事監督者」の指示、監督のもとで必ず施工して下さい。
	2	排気筒を取付ける場合は排気筒ｱﾀﾞﾌﾟﾀｰを必ず使用して下さい。
	3	排気筒の最長距離を 7m3 曲以内として下さい。また排気筒横引部の勾配は先下りにして凝縮水が外に出るように設置して下さい。
	4	排気筒は屈曲をなるべく少なくしてその先端は、屋外に出して排気トップを取付けて下さい。

■そのほかの注意事項

番号	内容
1	
2	

番号	改訂理由	改訂日	改訂者	承認印	作成印	作成日
1				鈴木	成岡	2013 年 09 月 26 日
2						版名
3						DFE-5-LP-1

細山熱器株式会社

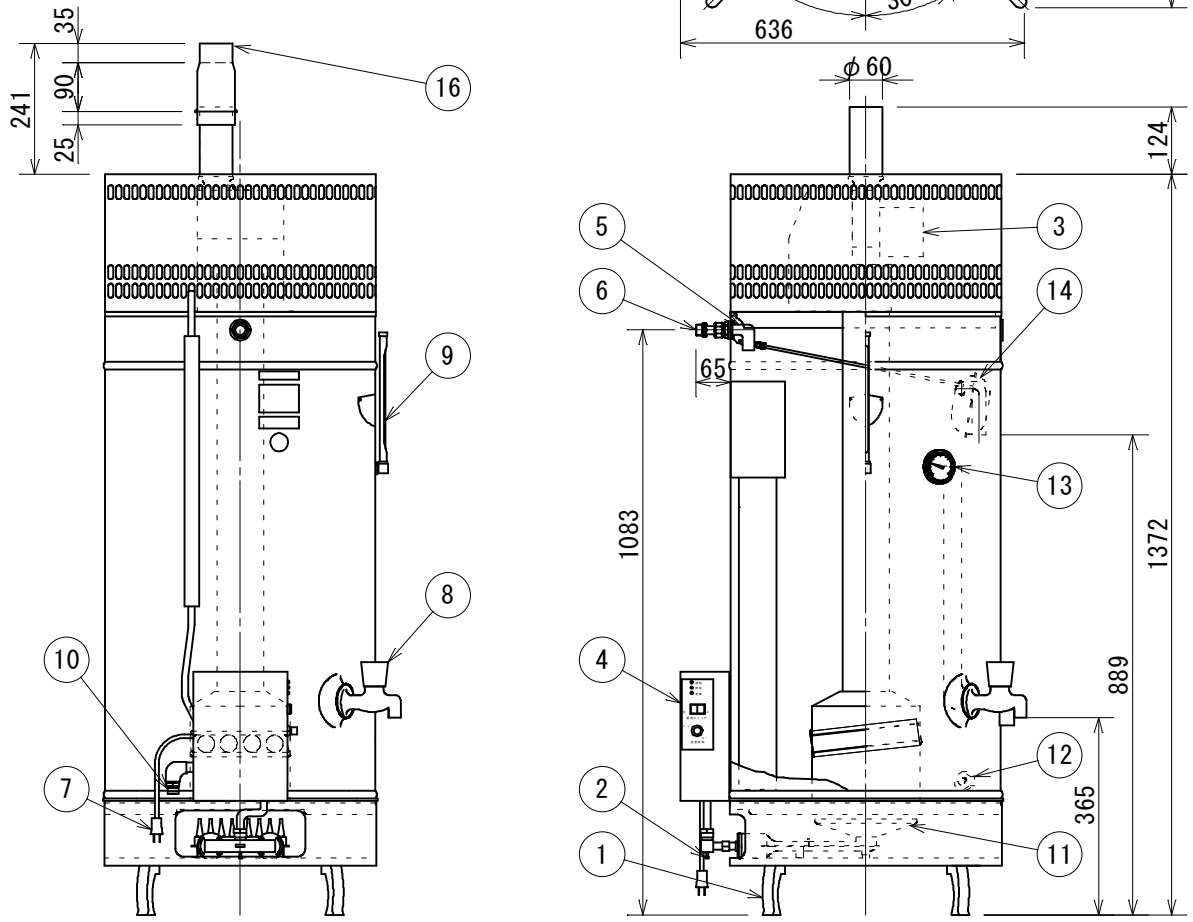

注1:給水接続口は右給水型、左給水型のどちらかをご指定して下さい。
バーナロ、操作ボックスはご注文時の給水接続口と同じ向きに
なります。オーバーフロー管は右側になります。

注2:給水接続口は、ボールタップ、水受管を左又は右に組み替え出来
るようになっています。

番号	名称	備考
16	排気筒アダプター	
15	オーバブロー管	φ19.05
14	ボールタップ玉	
13	丸型温度計	
12	排水口	
11	メインバーナ	
10	ガス接続口	
9	水位計	
8	給湯栓	
7	電源コード	1.5m
6	給水金具	
5	ボールタップ元	
4	操作ボックス	
3	強制排気装置	
2	2次圧測定管	
1	台足	

記号	改訂理由	改訂日	改訂者
①	注意事項追記	2016.06.01	T.Naruoka
②			
③			
④			
⑤			

APROVED	CHECKED	DRAWING	DATE
	N.SUZUKI	T.Naruoka	2013 09.18

TITLE

ガス湯沸器　（置台型）

DFE-7_{12} 号

ガス種　都市ガス (12A・13A)

ANGLEFORM　3角法

SCALE

図番 F1Y-3017

仕様書番号 DFE-712-13-1

細山熱器株式会社

仕様書

■名称

製品名	ガス貯蔵湯沸器　置台型	ガス種	都市ガス（12A・13A）用
型式名	DFE－7_{12}号	適用図番	F1Y-3017,F1Y-3742

■仕様

主な仕様	区分	ステンレス製	塗装色	ペールブルー色
	貯蔵量	135Ｌ	最高設定温度	94℃±4℃
	本体重量	36kg	安全装置	ﾌﾚｰﾑﾛｯﾄﾞ式
	本体材質	SUS-304	電気容量	AC100V 50W
	温度調節器	電子式		
能力	沸上時間	69 分 （春秋：水温 15℃）	消費熱量	14.0kW
接続	給水接続	R1/2	給水の型	（右・左）給水型
	ガス接続	R1/2 （強化ホース結び）	給湯栓	20A（胴長ｶﾗﾝ 2 ヶ） （位置：正面 45°）
区分	ガス機器の給排気方式		FE 式	
給水使用範囲	給水圧力		0.3MPa 以下	

※仕様は予告なしに変更する場合があります。　（Ｌ：ﾘｯﾄﾙ）

■一般的な注意事項

番号	内容
1	湯沸器の給水の接続により、左給水型・右給水型の一方を選択できます。どちらかご指定して下さい。
2	湯沸器は、本体が転倒しないように固定金具等を利用してしっかり固定して下さい。
3	給水配管に金属フレキ管を接続される場合は、ﾊﾞｲﾌﾞﾚｰｼｮﾝ（震動）を起こし易いので配管はできるだけ短くして必ず、給水口の壁等に固定して下さい。

■ガスの給排気方式による注意事項

種類	番号	内容
FE 式	1	排気筒工事は、「特定機器設置工事監督者」の指示、監督のもとで必ず施工して下さい。
	2	排気筒を取付ける場合は排気筒ｱﾀﾞﾌﾟﾀｰを必ず使用して下さい。
	3	排気筒の最長距離を 7m3 曲以内として下さい。また排気筒横引部の勾配は先下りにして凝縮水が外に出るように設置して下さい。
	4	排気筒は屈曲をなるべく少なくしてその先端は、屋外に出して排気トップを取付けて下さい。

■そのほかの注意事項

番号	内容
1	
2	

番号	改訂理由	改訂日	改訂者	承認印	作成印	作成日
1				鈴木	成岡	2013 年 09 月 26 日
2						版名
3						DST-712-13-1

細山熱器株式会社

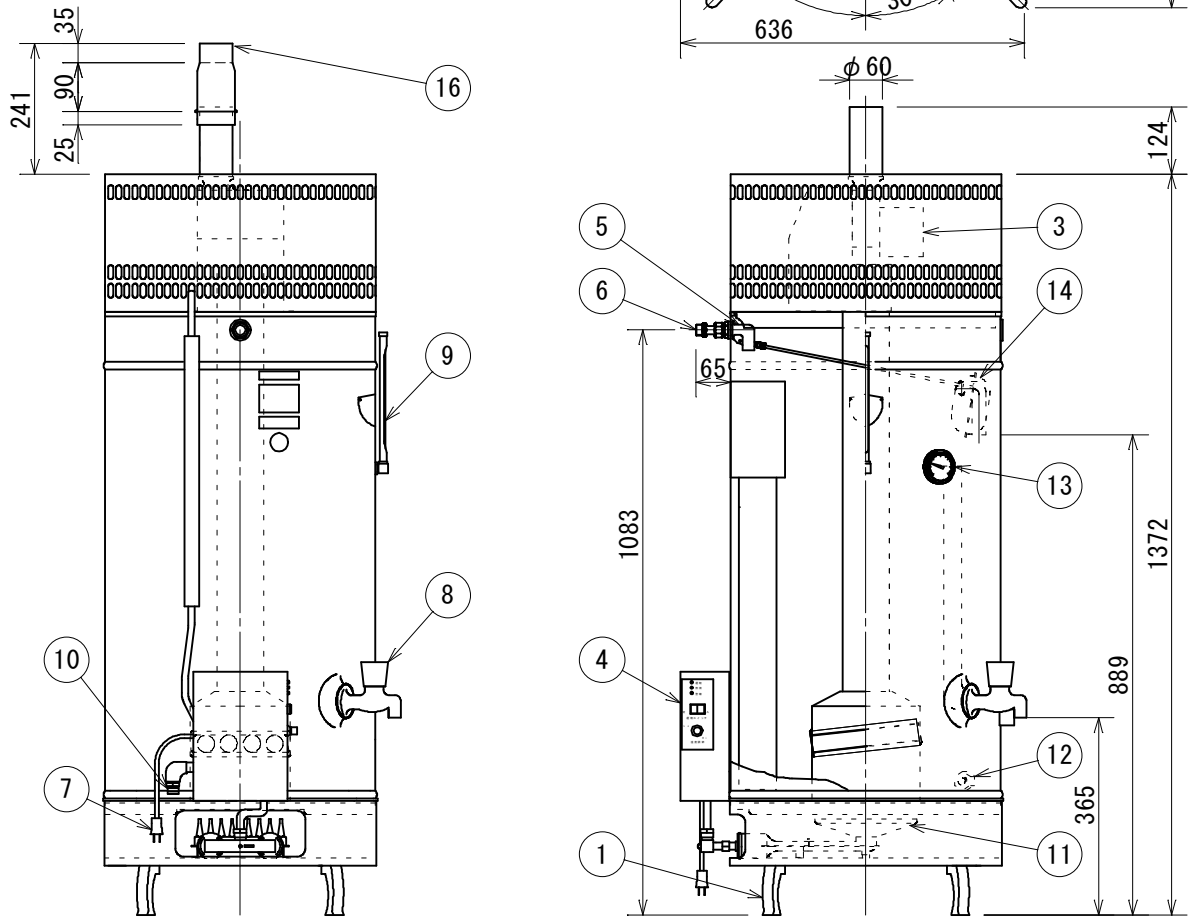

注1:給水接続口は右給水型、左給水型のどちらかをご指定して下さい。
バーナロ、操作ボックスはご注文時の給水接続口と同じ向きに
なります。オーバーフロー管は右側になります。

注2:給水接続口は、ボールタップ、水受管を左又は右に組み替え出来
るようになっています。

番号	名称	備考
16	排気筒アダプター	
15	オーバフロー管	φ19.05
14	ボールタップ玉	
13	丸型温度計	
12	排水口	
11	メインバーナ	
10	ガス接続口	
9	水位計	
8	給湯栓	
7	電源コード	1.5m
6	給水金具	
5	ボールタップ元	
4	操作ボックス	
3	強制排気装置	
2		
1	台足	

記号	改訂理由	改訂日	改訂者
①	注意事項追記	2016.06.01	T.Naruoka
②			
③			
④			
⑤			

APROVED	CHECKED	DRAWING	DATE
	N.SUZUKI	T.Naruoka	2013 09.18

TITLE

ガス湯沸器　（置台型）

DFE-7_{12} 号

ガス種　プロパンガス (LPG)

ANGLEFORM　3角法

SCALE

図番 F1Y-3018

仕様書番号 DFE-712-LP-1

細山熱器株式会社

仕様書

■名称

製品名	ガス貯蔵湯沸器　置台型	ガス種	ﾌﾟﾛﾊﾟﾝｶﾞｽ（LPG）用
型式名	DFE－7_{12}号	適用図番	F1Y-3018,F1Y-3743

■仕様

主な仕様	区分	ステンレス製	塗装色	ペールブルー色
	貯蔵量	135Ｌ	最高設定温度	94℃±4℃
	本体重量	36kg	安全装置	ﾌﾚｰﾑﾛｯﾄﾞ式
	本体材質	SUS-304	電気容量	AC100V 50W
	温度調節器	電子式		
能力	沸上時間	69 分 （春秋：水温 15℃）	消費熱量	14.0kW
接続	給水接続	R1/2	給水の型	（右・左）給水型
	ガス接続	R1/2 （強化ホース結び）	給湯栓	20A（胴長ｶﾗﾝ 2 ヶ） （位置：正面 45°）
区分	ガス機器の給排気方式		FE 式	
給水使用範囲	給水圧力		0.3MPa 以下	

※仕様は予告なしに変更する場合があります。　（Ｌ：ﾘｯﾄﾙ）

■一般的な注意事項

番号	内容
1	湯沸器の給水の接続により、左給水型・右給水型の一方を選択できます。どちらかご指定して下さい。
2	湯沸器は、本体が転倒しないように固定金具等を利用してしっかり固定して下さい。
3	給水配管に金属フレキ管を接続される場合は、ﾊﾞｲﾌﾞﾚｰｼｮﾝ（震動）を起こし易いので配管はできるだけ短くして必ず、給水口の壁等に固定して下さい。

■ガスの給排気方式による注意事項

種類	番号	内容
FE 式	1	排気筒工事は、「特定機器設置工事監督者」の指示、監督のもとで必ず施工して下さい。
	2	排気筒を取付ける場合は排気筒ｱﾀﾞﾌﾟﾀｰを必ず使用して下さい。
	3	排気筒の最長距離を 7m3 曲以内として下さい。また排気筒横引部の勾配は先下りにして凝縮水が外に出るように設置して下さい。
	4	排気筒は屈曲をなるべく少なくしてその先端は、屋外に出して排気トップを取付けて下さい。

■そのほかの注意事項

番号	内容
1	
2	

番号	改訂理由	改訂日	改訂者	承認印	作成印	作成日
1				鈴木	成岡	2013 年 09 月 26 日
2						版名
3						DST-712-LP-1

細山熱器株式会社